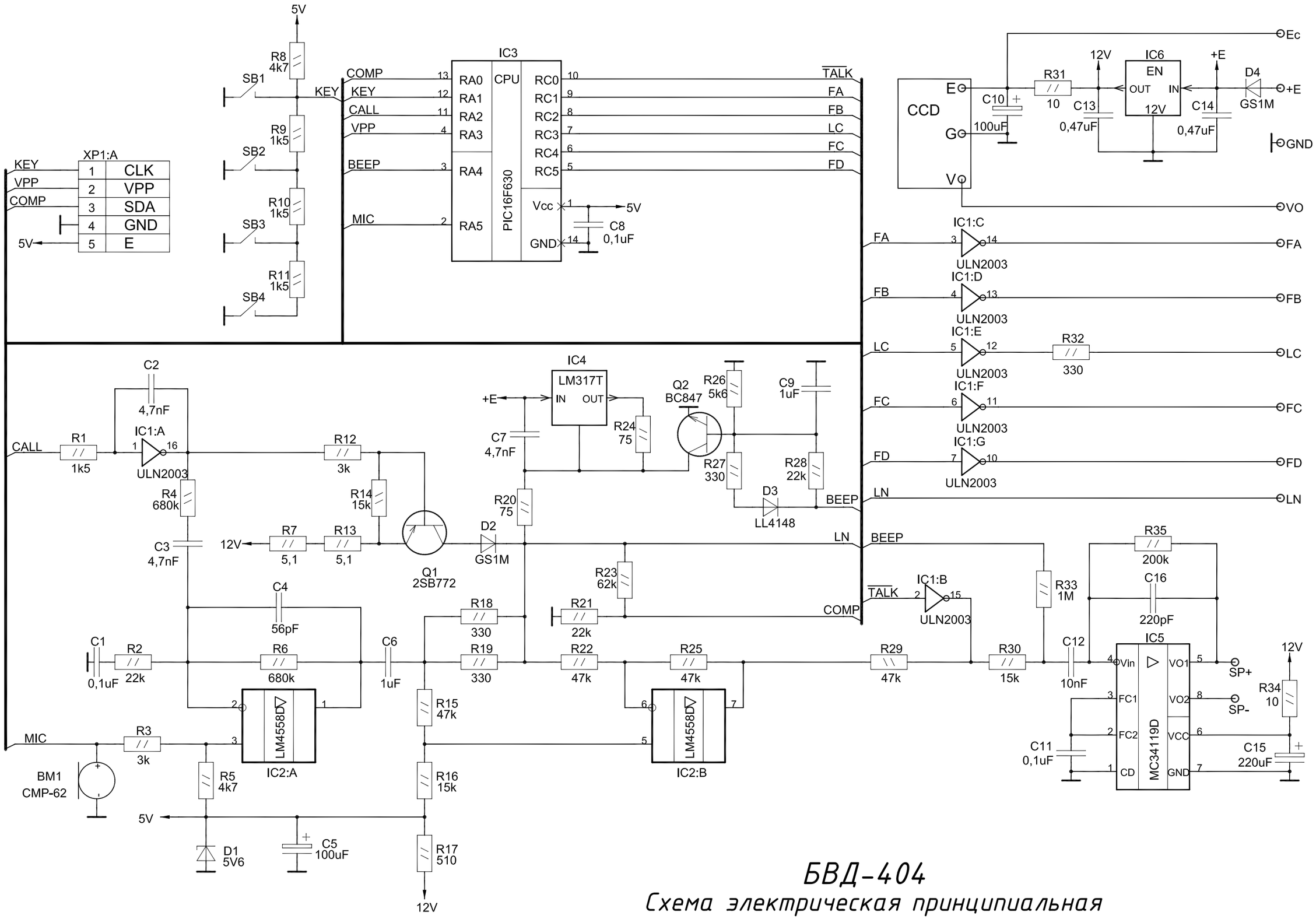

БВД-404

Схема электрическая принципиальная

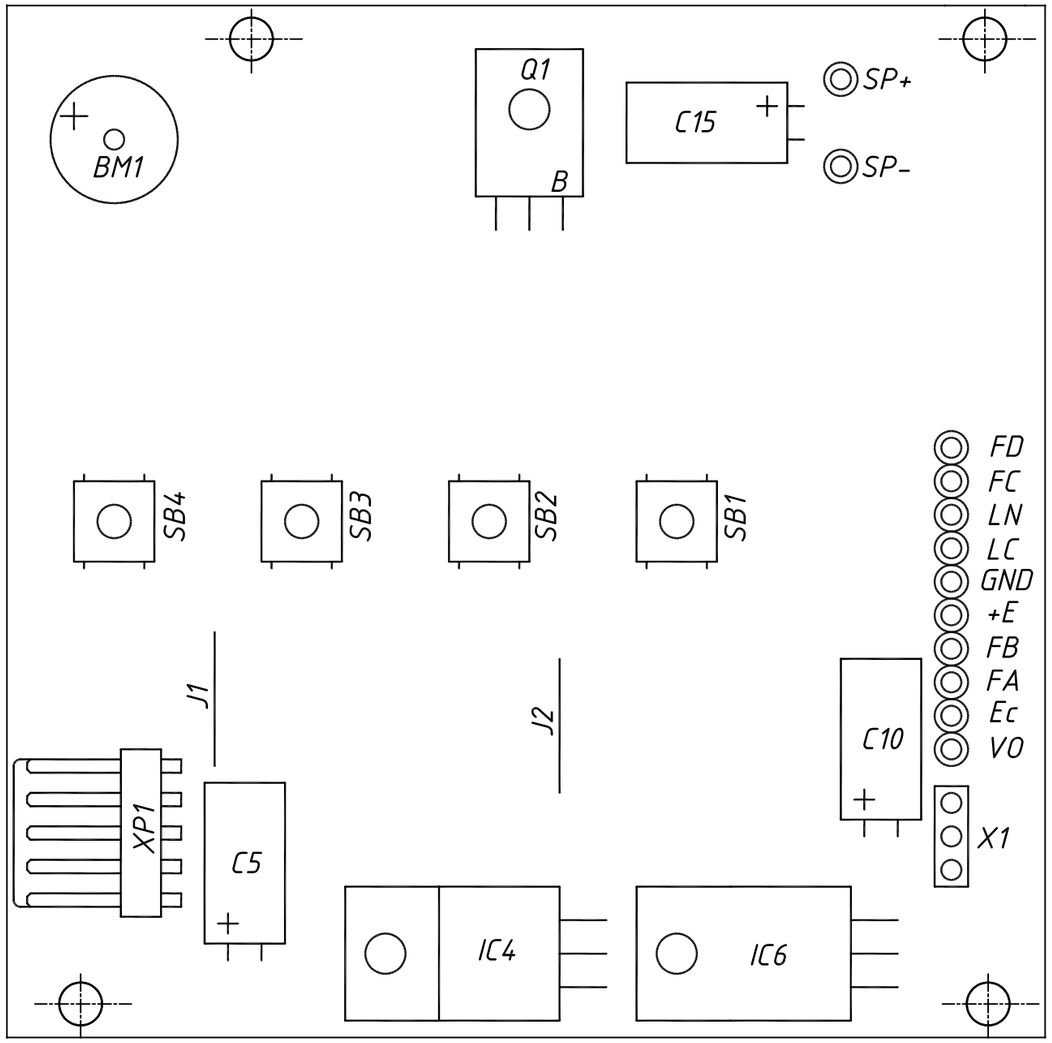

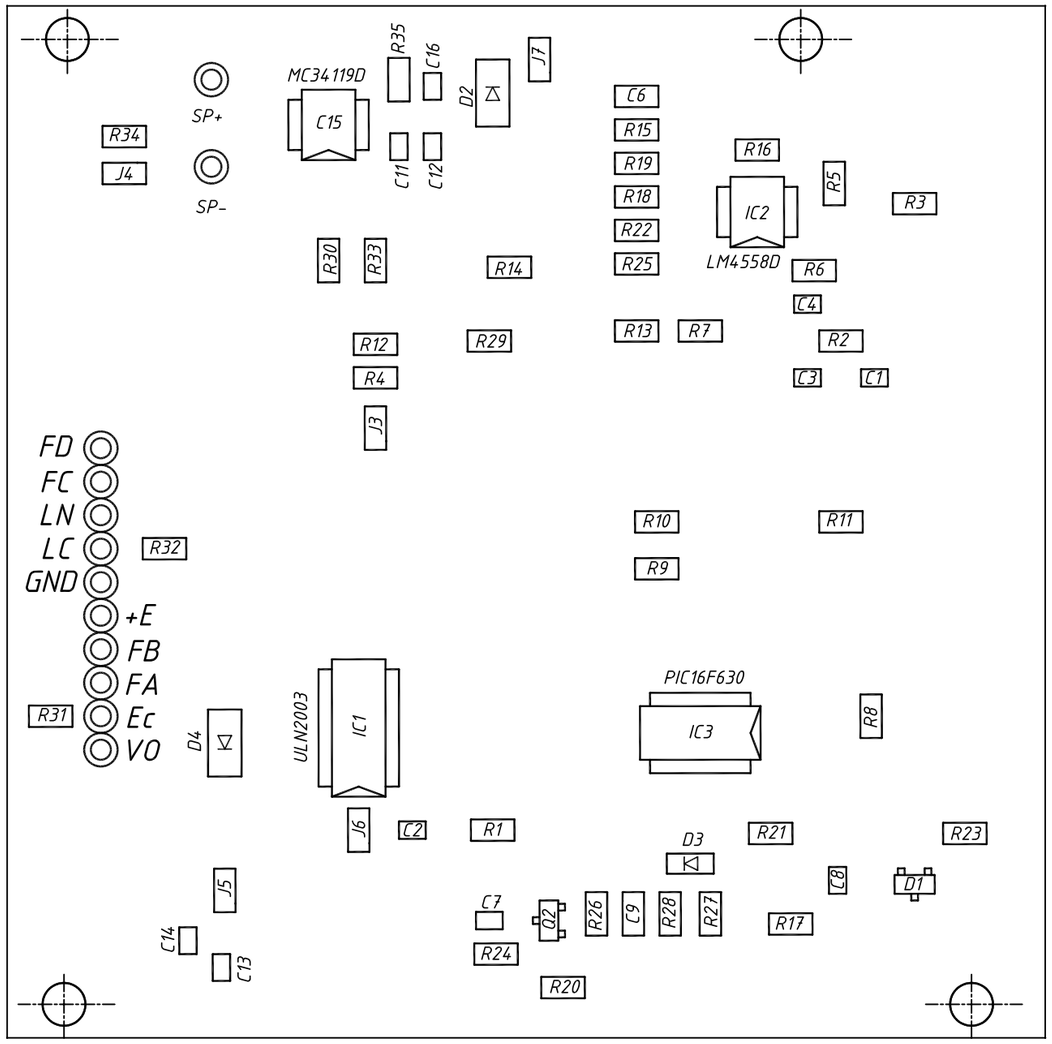

Плата БВД-404

Сборочный чертеж